Ситуаційний план влаштування майданчика (1:500)

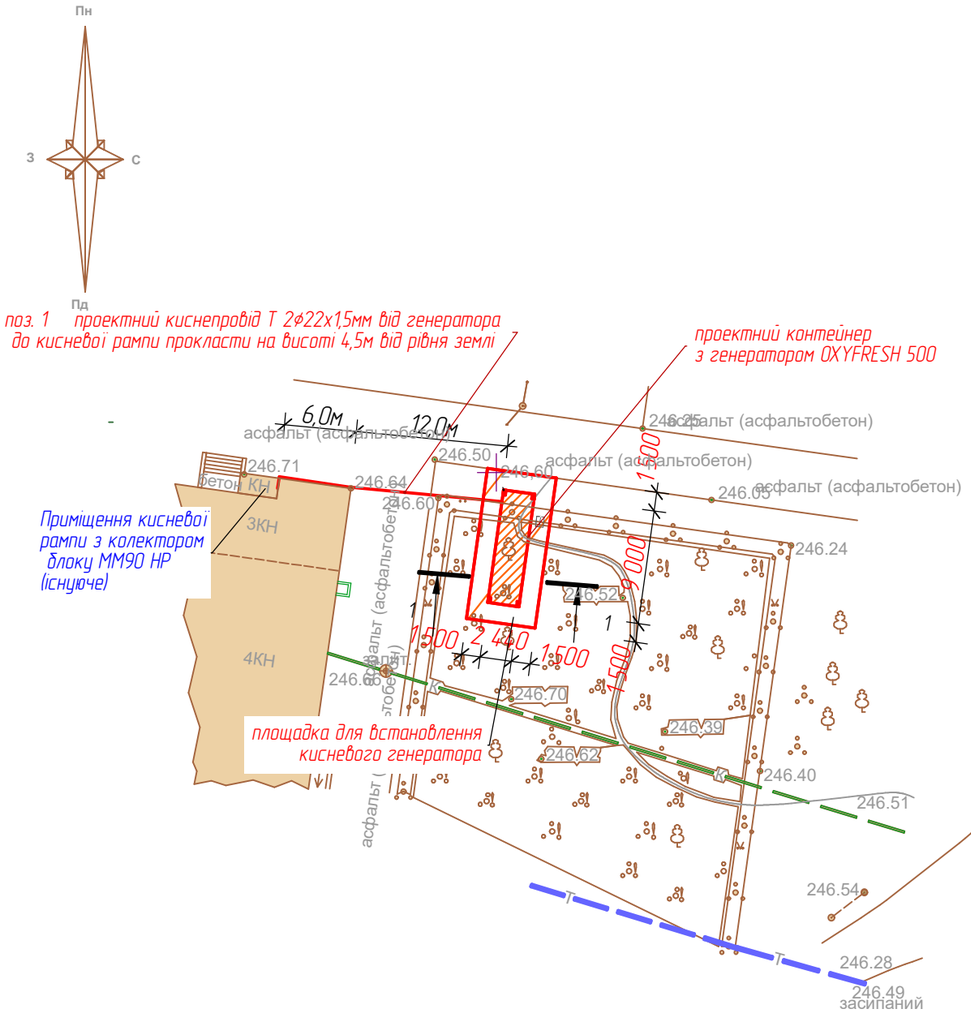

1-1 (1:50)

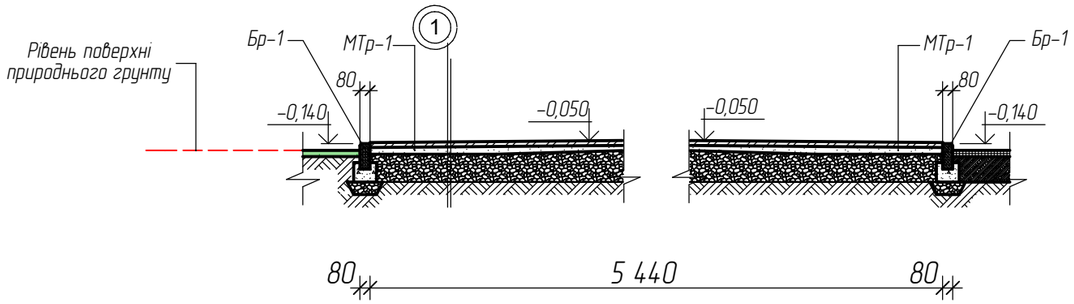

	Плитка тротуарна	– 40 мм
	Відсів гранітний фр. 0-5 мм	– 50 мм
	Щебінь фр. 20-40 мм	– 100 мм
	Геотекстиль	– 1 шар
1	Ущільнений природний грунт	

Специфікація основ мощення

Поз.	Позначення	Найменування	Кільк. шт.	Маса од., кг	Примітка
	Бр-1	**Бордюрний борт Бр-1**			
		Деталі			
	ДСТУ Б.В.2-7-237:2010	Бордюрний камінь 100х20х8	35,0		м.п.
		Матеріали			
	ДСТУ Б В.2.7-176:2008	Бетон класу С8/10, (W4)	0,5м^3		монтаж бордюрних каменів
		Мощення тротуарною плиткою МТр-3			по грунту
		Матеріали			
	ДСТУ Б В.2.6-2:2009	Плитка Тротуарна "Старе місто"	65,3		м^2
	ДСТУ Б В.2.7-75-98	Відсів гранітний фр. 0-5 мм	3,2		м^3
	ДСТУ Б В.2.7-75-98	Щебінь гранітний фр. 20-40	6,4		м^3
	ДСТУ EN 13252:2019	Геотекстиль дренажний густина 200 г/м^2	71,8		м^2

1. За відносну позначку ±0,000, прийнята відмітку верху бордюрного борту автомобільного проїзду
2. Об'єм виїмки грунту під майданчик – 9,8 м^3.
3. Читати разом з аркушем АБ 1, АБ 3

Взам. інв.№	Підпис і дата	Інв. № Подл.

Зм.	Кільк.	Арк.	№ док.	Підпис	Дата

2022-01-04.03-АБ

Реконструкція системи киснепостачання Комунального некомерційного підприємства Полонської міської ради «Полонська міська багатопрофільна лікарня ім. Наталії Савеліївни Говорун» по вул. Лесі Українки, 177 в м. Полонне, Шепетівського району, Хмельницької області

ГІП	Довгань А.В.	
Розробив	Савчук О.Ф.	
Перевірив	Турбан Р.В.	

Реконструкція системи киснепостачання

Стадія	Аркуш	Аркушів
РП	2	3

Ситуаційний план влаштування майданчика, специфікація основ мощення

ПОДІЛЛЯПРОЕКТСЕРВІС®